BRAMA PRZESUWNA TYPU "DELTA"150x500 LUB RÓWNOWAŻNE

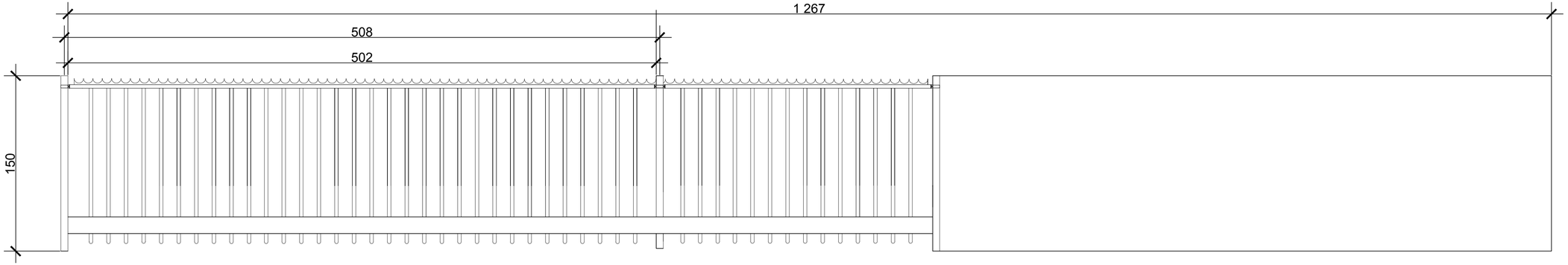

PANEL OGRODZENIOWY TYPU "HERAS, HERACLES 150" LUB RÓWNOWAŻNE

DETAL MOCOWANIA

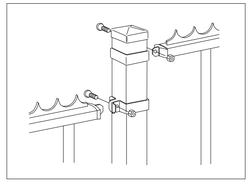

A-A

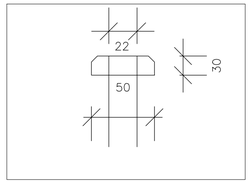

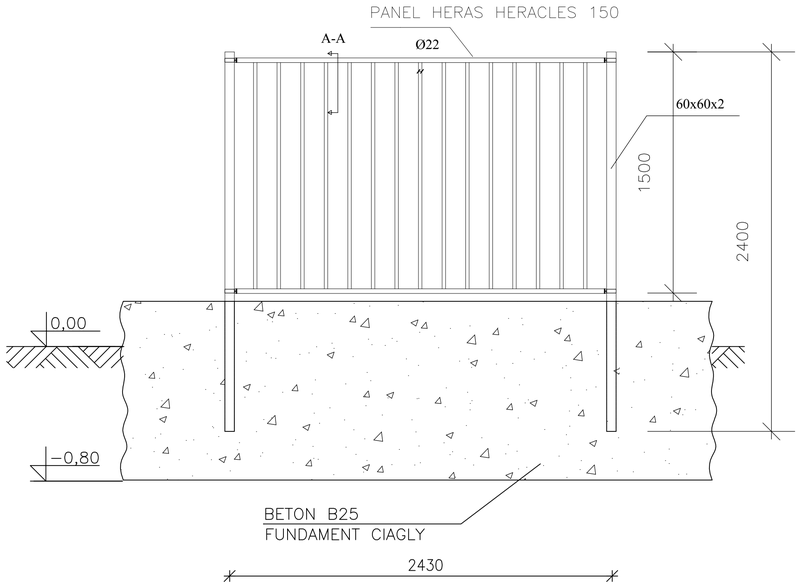
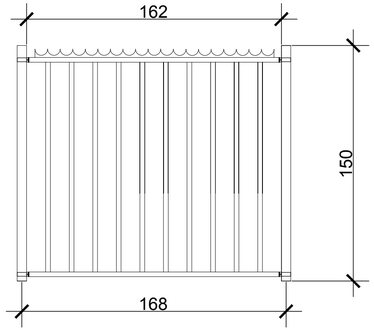
FURTKA TYPU "HERAKLES E15" LUB RÓWNOWAŻNE