PROFIL PODŁUŻNY PRZYŁĄCZY KANALIZACJI DESZCZOWEJ 1: 500/100

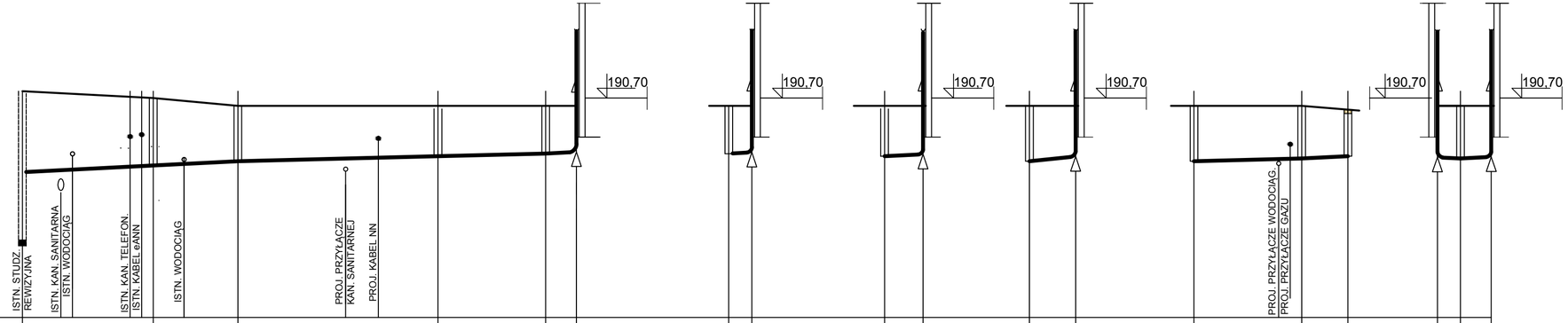

P.P. 185,00m n.p.m.

RZĘDNE TERENU	190,88		190,70		190,50		190,50		190,50	190,50	190,50	190,50	190,50	190,50	190,50	190,50	190,50	190,50	190,50	190,50	190,40		190,50	190,50	190,50			
RZĘDNA DNA KANAŁU	187,01	188,78	188,95	189,06		189,19		189,26	189,30	189,26	189,29	189,19	189,24	189,06	189,18	189,06		189,13	189,19		189,16	189,13	189,17					
ŚREDNICA		0,20			0,16				0,11		0,11		0,11		0,11		0,16		0,11			0,11	0,11					
SPADKI				i=1%				i=0,5%	i=1%		i=1%		i=1%		i=2%			i=0,5%	i=1%			i=1%	i=1%					
ZAGŁĘBIENIE	3,87		1,75		1,46		1,31		1,24	1,24		1,31		1,46		1,46												
MATERIAŁ		210 PVC		PVC		PVC		PVC	1,20 PVC		1,21 PVC		1,26 PVC		1,32 PVC		PVC		1,21 PVC		1,34	1,37 PVC	1,33 PVC					
ODLEGŁOGOŚCI		17,0		11,0		26,0		14,0	4,0		3,0		5,0		6,0		14,0		6,0			3,0	4,0					
DŁUGOŚCI		0,0		17,0	28,0			54,0	68,0	72,0	0,0	3,0	0,0	5,0	0,0	6,0	0,0		14,0	20,0	0,0	3,0	7,0					

Di D1 D2 D3 D4 Rd1 D4 Rd2 D3 Rd3 D2 Rd4 D2 D5 W1 Rd5 D5 Rd6

BUDOWA SIEDZIBY PLACÓWKI TERENOWEJ KRUS W STASZOWIE UL. MICKIEWICZA dz. nr ewid. 5866/2,417/23					
	Tytuł zawod.,Imię, Nazwisko	Nr uprawn.	Data	Podpis	
PROJEKTOWAŁ	TECH. T. MICHALOWSKI	236/89	2010		
SPRAWDZIŁ	MGR INŻ. A. PRZYGOCKI	89/89	2010		
INSTALACJA WOD.- KAN.				SKALA 1 : 500/100	
PROFIL PODŁUŻNY PRZYŁĄCZY KANALIZACJI DESZCZOWEJ				RYS.	