POZ. 3.6. – PODCIĄG W STROPIE I PIĘTRA

SKALA: 1:25

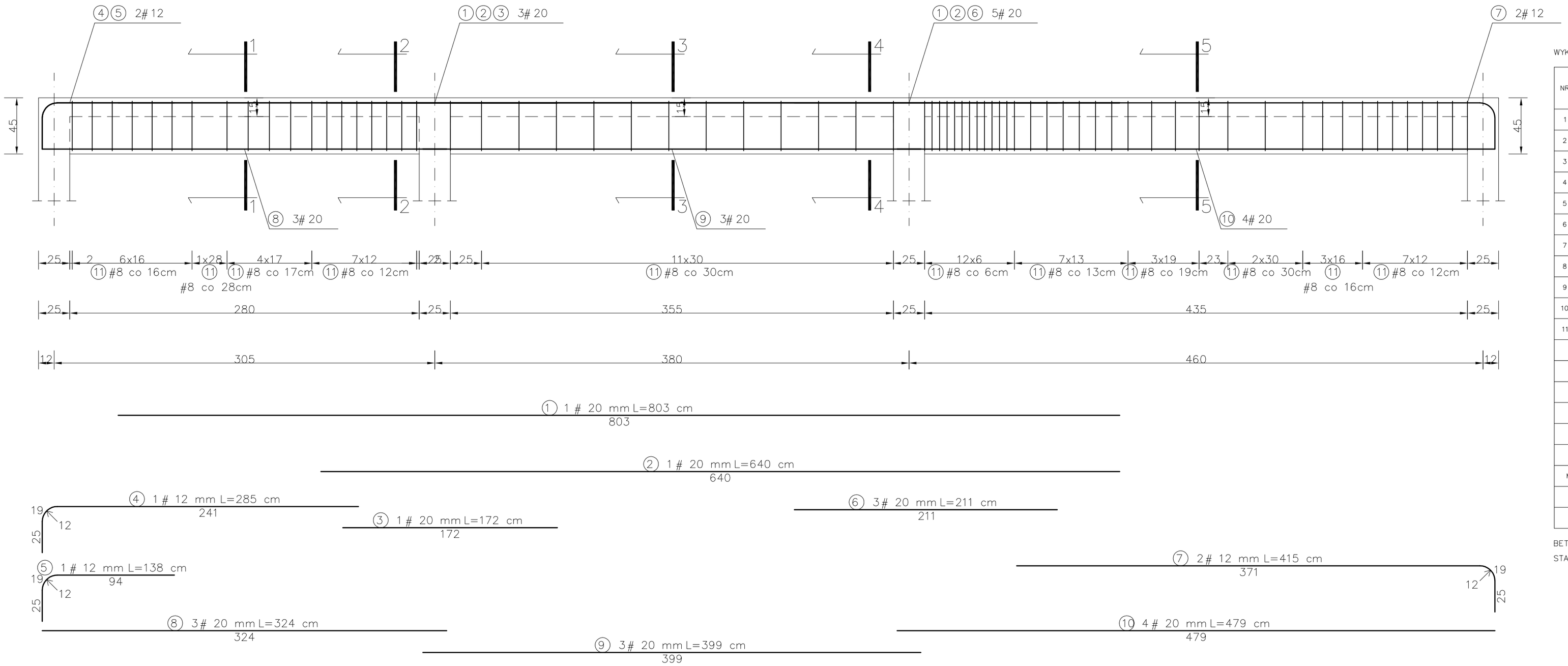

WYKAZ STALI ZBROJENIOWEJ

NR	Średnica [mm] #	Długość [cm]	Ilość [szt.]	DŁUGOŚĆ CAŁKOWITA [m] 34GS #8	#12	#20	
1	20	803	1			8.03	
2	20	640	1			6.40	
3	20	172	1			1.72	
4	12	285	1		2.85		
5	12	138	1		1.38		
6	20	211	3			6.33	
7	12	415	2		8.30		
8	20	324	3			9.72	
9	20	399	3			11.97	
10	20	479	4			19.16	
11	8	136	68	92.48			
DŁUGOŚĆ OGÓŁEM [m]				92.48	12.53	63.33	
MASA JEDNOSTKOWA [kg/m]				0.395	0.888	2.466	
MASA OGÓŁEM [kg]				36.53	11.13	156.17	
MASA RAZEM [kg]				203.83			

BETON KONSTRUKCYJNY B25

STAL ZBROJENIOWA 34GS

PRZEKRÓJ 1–1
SKALA: 1:25

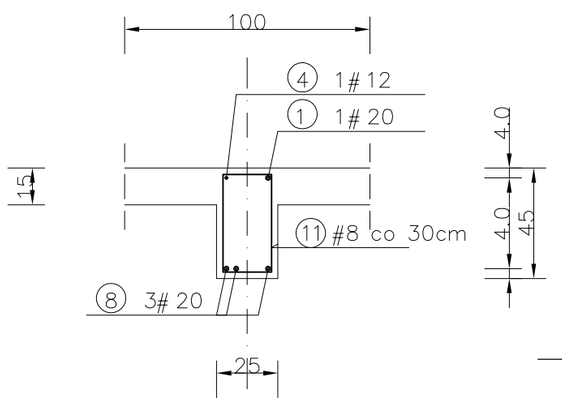

PRZEKRÓJ 2–2
SKALA: 1:25

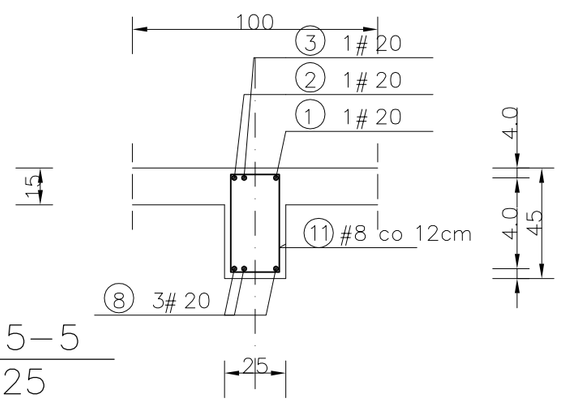

PRZEKRÓJ 3–3
SKALA: 1:25

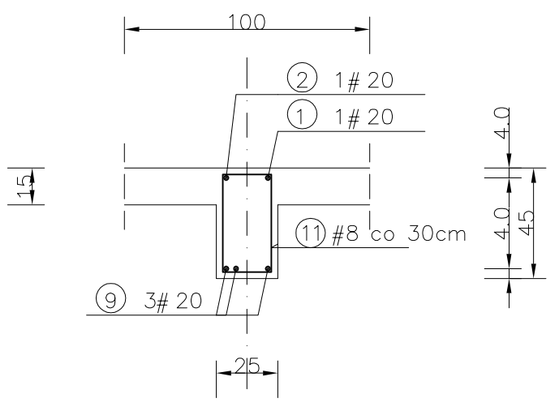

PRZEKRÓJ 4–4
SKALA: 1:25

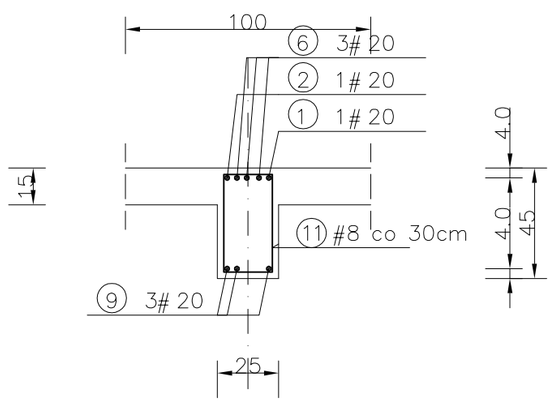

PRZEKRÓJ 5–5
SKALA: 1:25

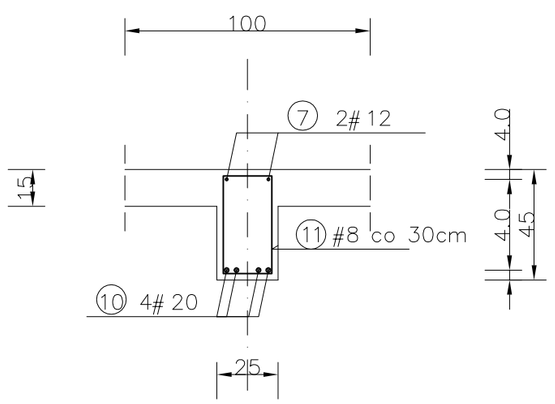

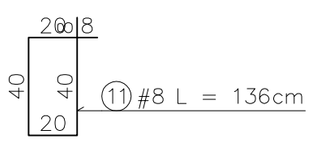

PUH RUDNER Henryk Rudner 47-100 Strzelce Opolskie ul. Blokowa 2		
OBIEKT	Budowa budynku biurowego KRUS Placówka Terenowa Strzelce Opolskie	NR RYSUNKU 15/K
TEMAT	Poz. 3.6. – podciąg w stropie I piętra	SKALA 1:25 DATA: 12.09
INWESTOR	KRUS Opole ul. Ozimska 51a	
LOKALIZACJA	Strzelce Opolskie ul. Marka Prawego 1652/3	
OPRACOWAŁ	mgr inż. Henryk Rudner	
NR UPR. PROJ.	7/93/Op 213/94/Op	