POZ. 4.14WIENIEC W STROPIE PARTERU

SKALA: 1: 25

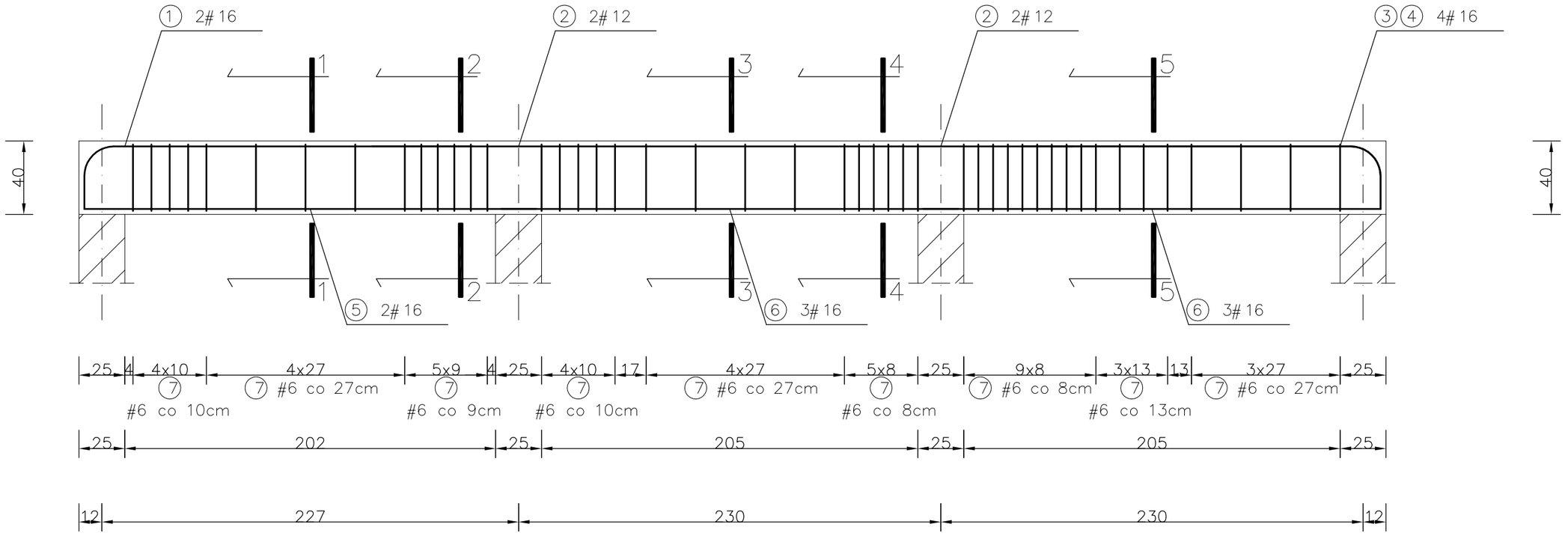

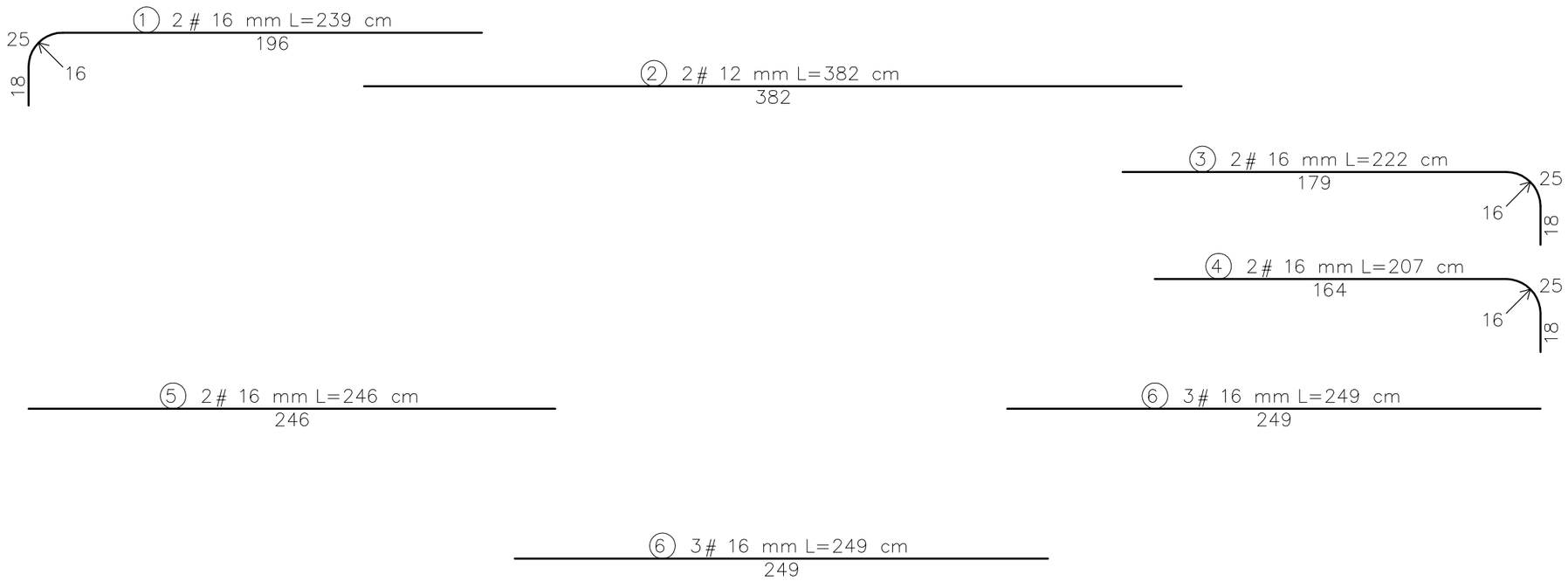

WYKAZ STALI ZBROJENIOWEJ

NR	Średnica [mm] #	Długość [cm]	Ilość [szt.]	DŁUGOŚĆ CAŁKOWITA [m] 34GS #6	#12	#16	
1	16	239	2			4.78	
2	12	382	2		7.64		
3	16	222	2			4.44	
4	16	207	2			4.14	
5	16	246	2			4.92	
6	16	249	6			14.94	
7	6	126	46	57.96			
DŁUGOŚĆ OGÓŁEM [m]				57.96	7.64	33.22	
MASA JEDNOSTKOWA [kg/m]				0.222	0.888	1.578	
MASA OGÓŁEM [kg]				12.87	6.78	52.42	
MASA RAZEM [kg]				72.07			

BETON KONSTRUKCYJNY B25

STAL ZBROJENIOWA 34GS

PRZEKRÓJ 1–1
SKALA: 1: 25

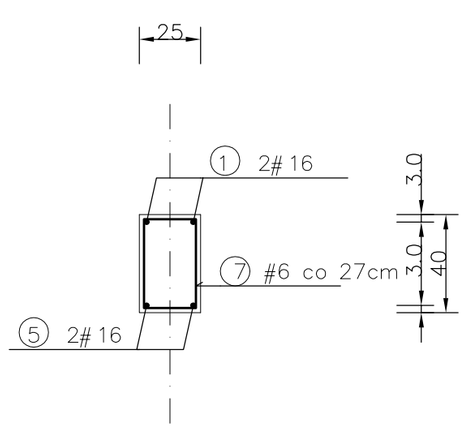

PRZEKRÓJ 2–2
SKALA: 1: 25

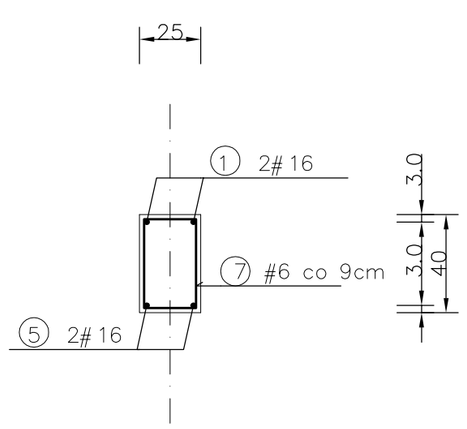

PRZEKRÓJ 3–3
SKALA: 1: 25

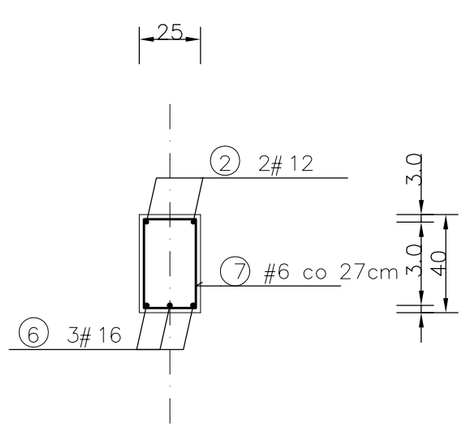

PRZEKRÓJ 4–4
SKALA: 1: 25

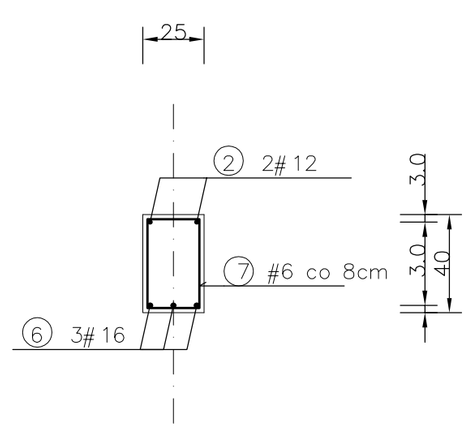

PRZEKRÓJ 5–5
SKALA: 1: 25

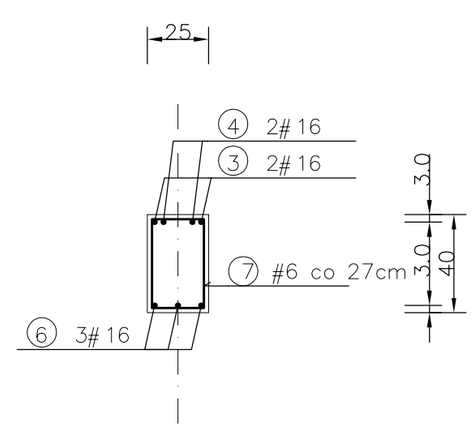

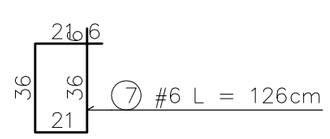

P.U.H. RUDNER Henryk Rudner 47-100 Strzelce Opolskie ul. Blokowa 2		
OBIEKT	Budowa budynku biurowego KRUS Placówka Terenowa Strzelce Opolskie	NR RYSUNKU 35/k
TEMAT	Poz. 4.14– wieniec w stropie parteru	SKALA 1:25 DATA: 12.09
INWESTOR	KRUS Opole ul. Ozimska 51a	
LOKALIZACJA	Strzelce Opolskie ul. Marka Prawego 1652/3	
OPRACOWAŁ	mgr inż. Henryk Rudner	
NR UPR. PROJ.	7/93/Op 213/94/Op	