POZ.4.7.–PODCIĄG W STROPIE PARTERU

SKALA: 1:25

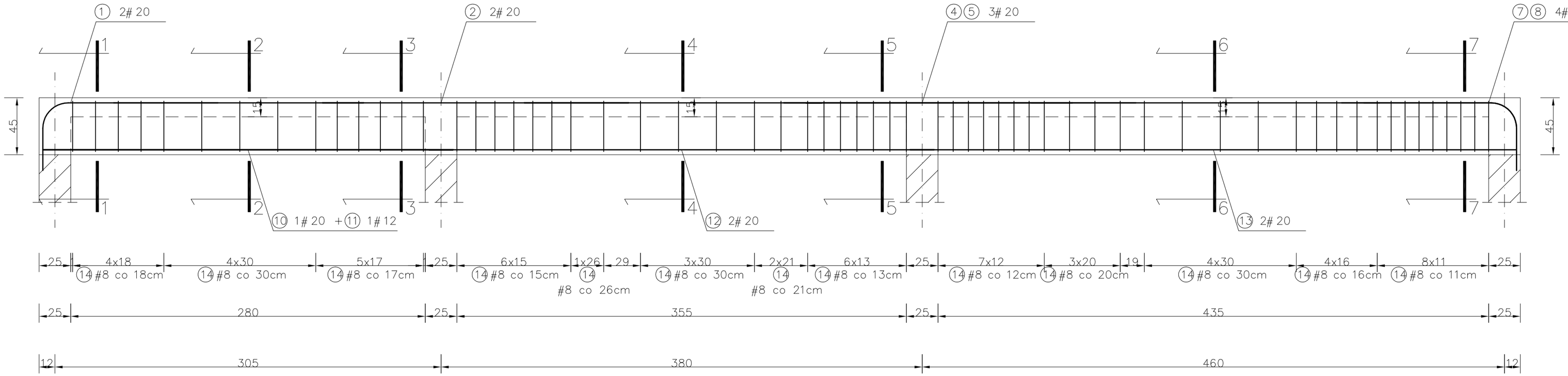

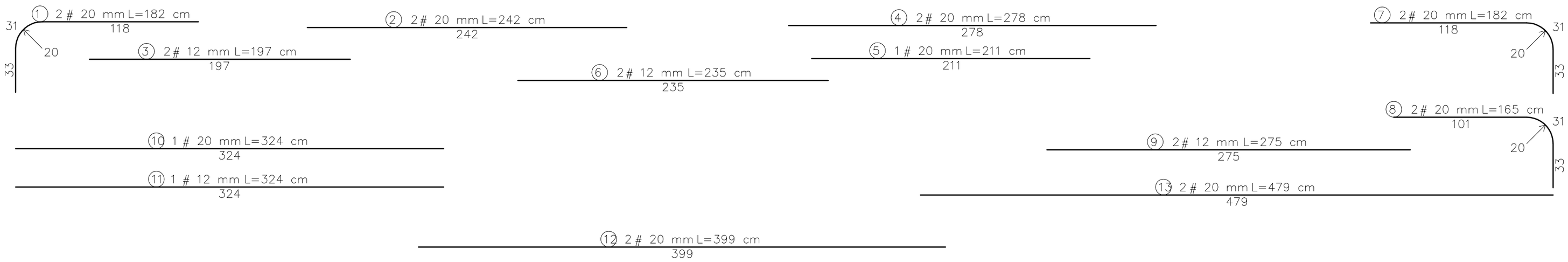

WYKAZ STALI ZBROJENIOWEJ

NR	Średnica [mm] #	Długość [cm]	Ilość [szt.]	DŁUGOŚĆ CAŁKOWITA [m] 34GS #8	#12	#20	
1	20	182	2			3.64	
2	20	242	2			4.84	
3	12	197	2		3.94		
4	20	278	2			5.56	
5	20	211	1			2.11	
6	12	235	2		4.70		
7	20	182	2			3.64	
8	20	165	2			3.30	
9	12	275	2		5.50		
10	20	324	1			3.24	
11	12	324	1		3.24		
12	20	399	2			7.98	
13	20	479	2			9.58	
14	8	136	62	84.32			
DŁUGOŚĆ OGÓŁEM [m]				84.32	17.38	43.89	
MASA JEDNOSTKOWA [kg/m]				0.395	0.888	2.466	
MASA OGÓŁEM [kg]				33.31	15.43	108.23	
MASA RAZEM [kg]				156.97			

BETON KONSTRUKCYJNY B25

STAL ZBROJENIOWA 34GS

PRZEKRÓJ 1–1
SKALA: 1:25

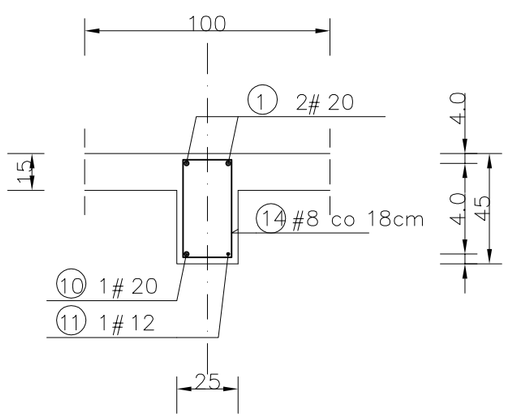

PRZEKRÓJ 2–2
SKALA: 1:25

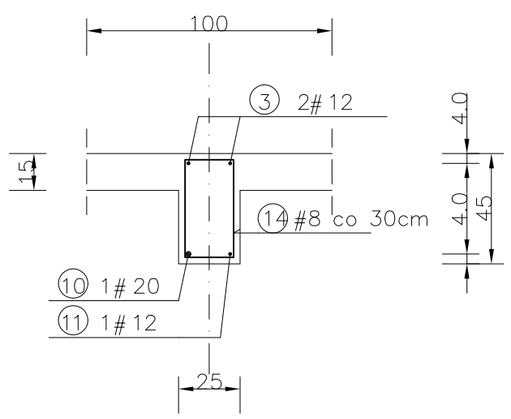

PRZEKRÓJ 3–3
SKALA: 1:25

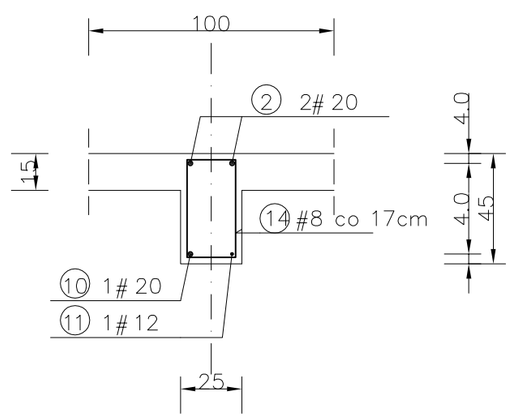

PRZEKRÓJ 4–4
SKALA: 1:25

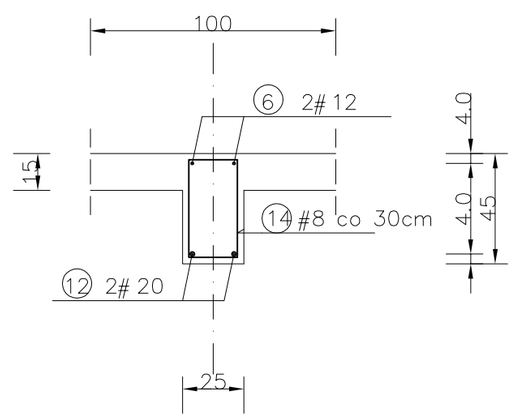

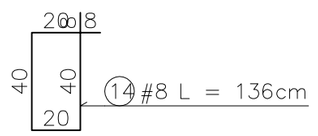

PRZEKRÓJ 5–5
SKALA: 1:25

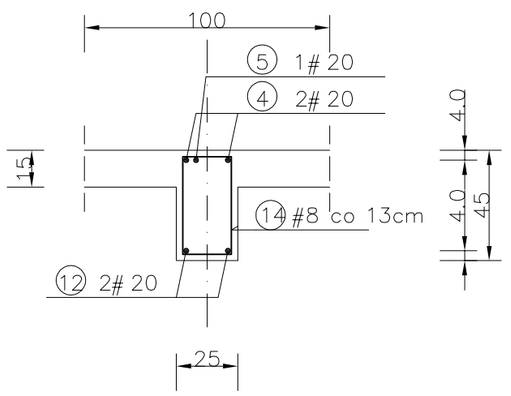

PRZEKRÓJ 6–6
SKALA: 1:25

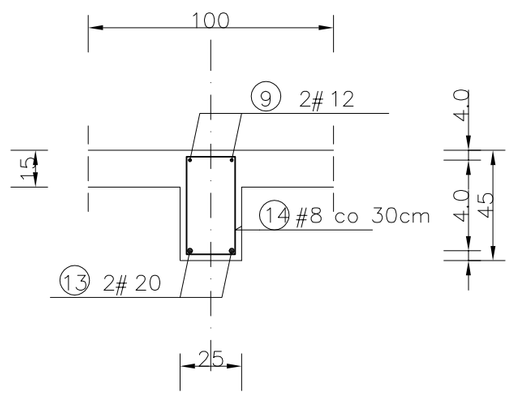

PRZEKRÓJ 7–7
SKALA: 1:25

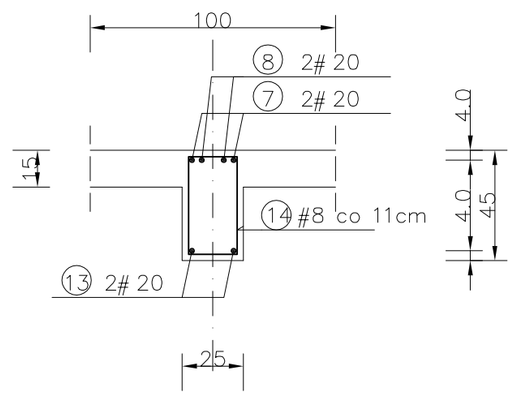

PUH RUDNER Henryk Rudner 47-100 Strzelce Opolskie ul. Blokowa 2		
OBIEKT	Budowa budynku biurowego KRUS Placówka Terenowa Strzelce Opolskie	NR RYSUNKU 22/K
TEMAT	Poz. 4.7.– podciąg w stropie parteru	SKALA 1:25 DATA: 12.09
INWESTOR	KRUS Opole ul. Ozimska 51a	
LOKALIZACJA	Strzelce Opolskie ul. Marka Prawego 1652/3	
OPRACOWAŁ	mgr inż. Henryk Rudner	
NR UPR. PROJ.	7/93/Op 213/94/Op	