ELEMENT	WYCIERACZKA	SKROBACZKA	UCHWYT DO FLAGI
	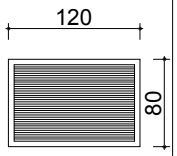	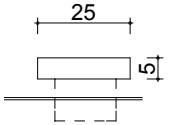	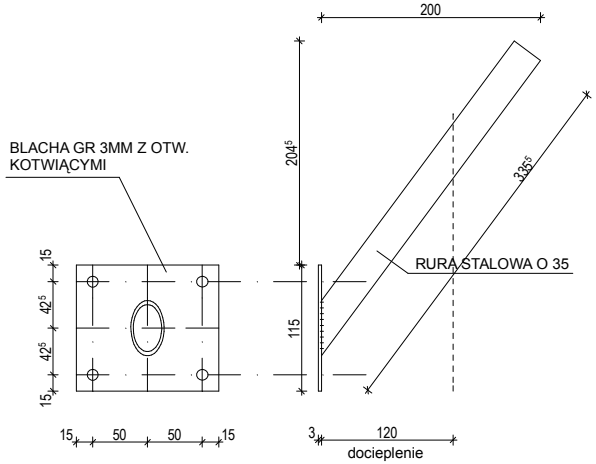
WYM. ZEW.	450 x 600	120 x 50	
CIĘŻAR SZT. W KG	21,8	0,92	
ILOŚĆ	1	1	
CIĘŻAR OGÓŁEM	21,8	0,92	

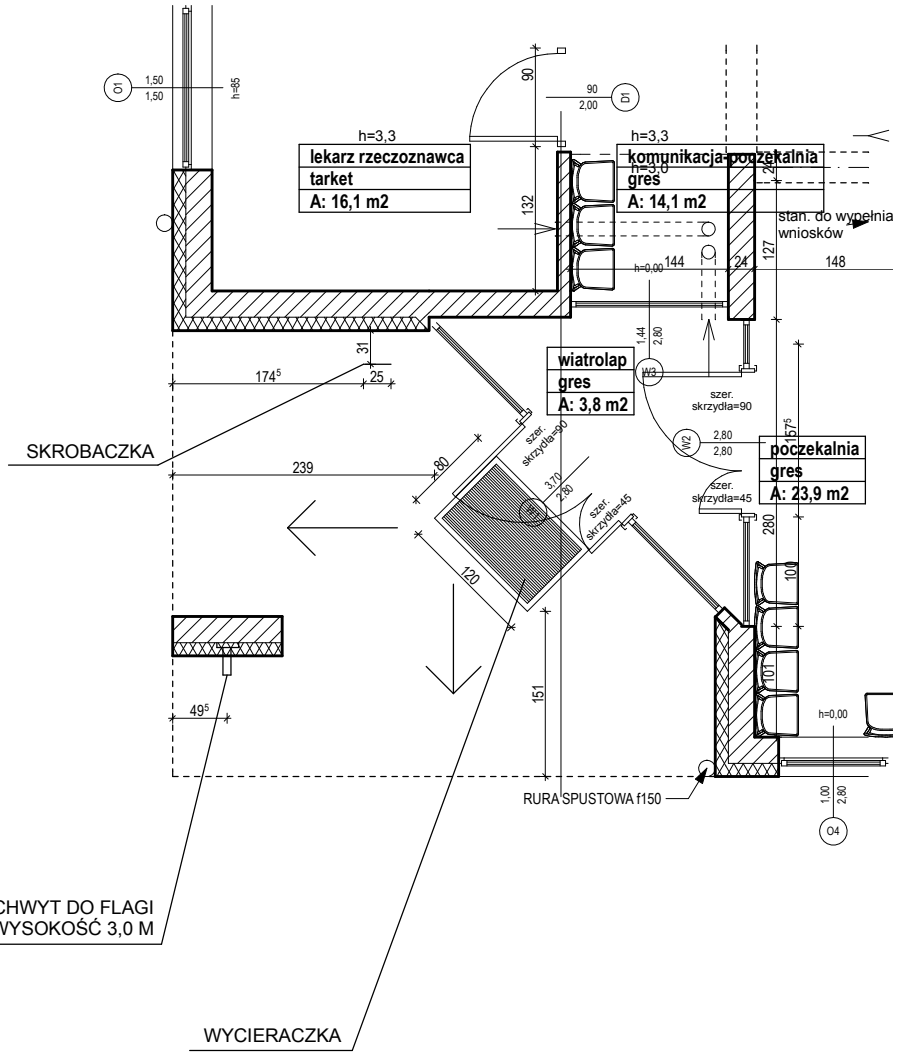

ELEMENTY STALOWE

BBG PROJEKT

BBG-PROJEKT BARTŁOMIEJ BĄBIŃSKI
WŁOCŁAWEK UL.CHMIELNA 22A/1 TEL.232-52-88

OBIEKT	BUDOWA BUDYNKU KRUS			
ADRES	ALEKSANDRÓW KUJ. DZ. NR 50/44 KM 30			Nr.Rys.
TYTUŁ RYSUNKU	ELEMENTY STALOWE		Skala 1:50 1:10	9A
PROJEKTOWAŁ	Nr uprawnień	Specjalność	Data	
MGR INŻ. ARCH. BARTŁOMIEJ BĄBIŃSKI	KPOKK IA 18/2005	architektoniczna do projektowania bez ograniczeń	28.12.2009	
SPRAWDZAŁ	Nr uprawnień	Specjalność	Data	
MGR INŻ. ARCH. ANNA CETNER	UAN-NB-8386-5/41/84 Wk	architektoniczna do projektowania bez ograniczeń	28.12.2009	